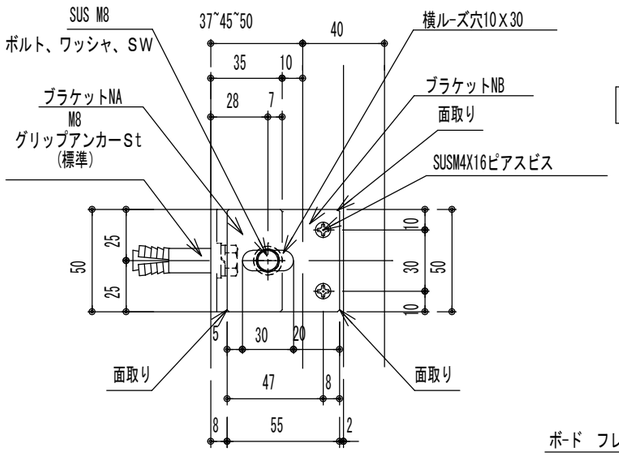


手摺側納まり詳細S;1/3

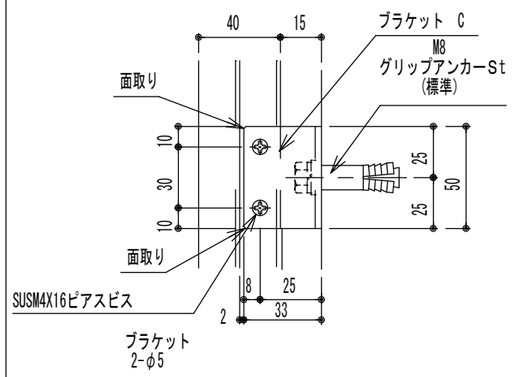


住戸側納まり詳細S;1/3

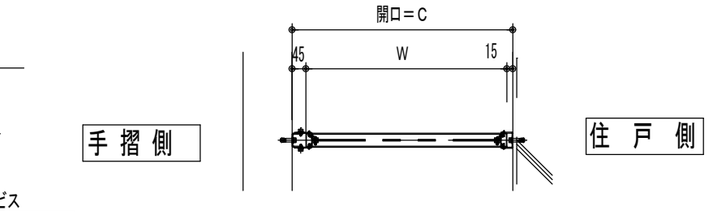


平面図 S;1/20

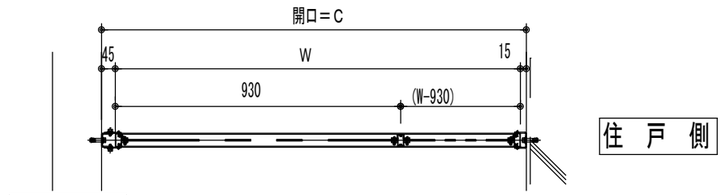


平面図 S;1/20

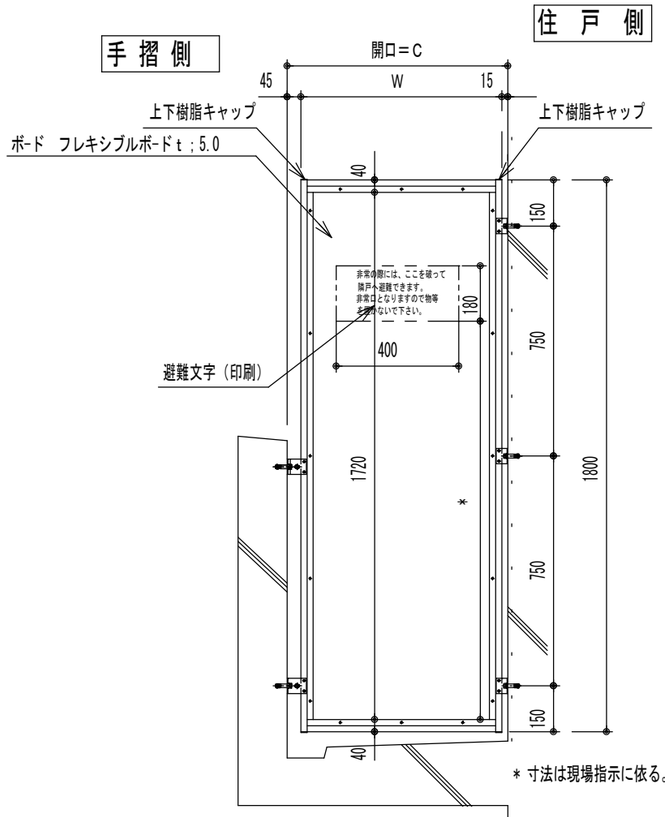


立面図 S;1/20

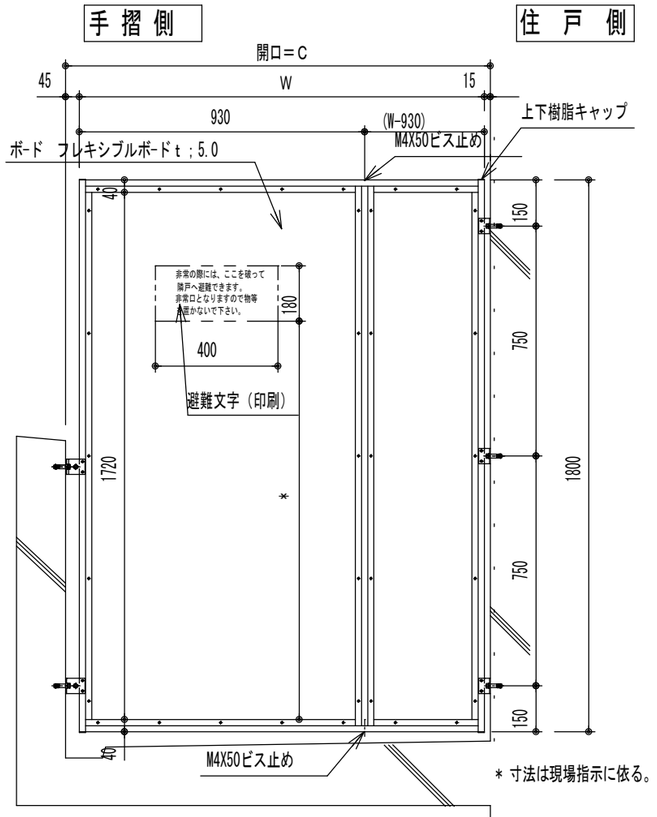


立面図 S;1/20
(W1240以上)

ブラケットはSUS304(HL)

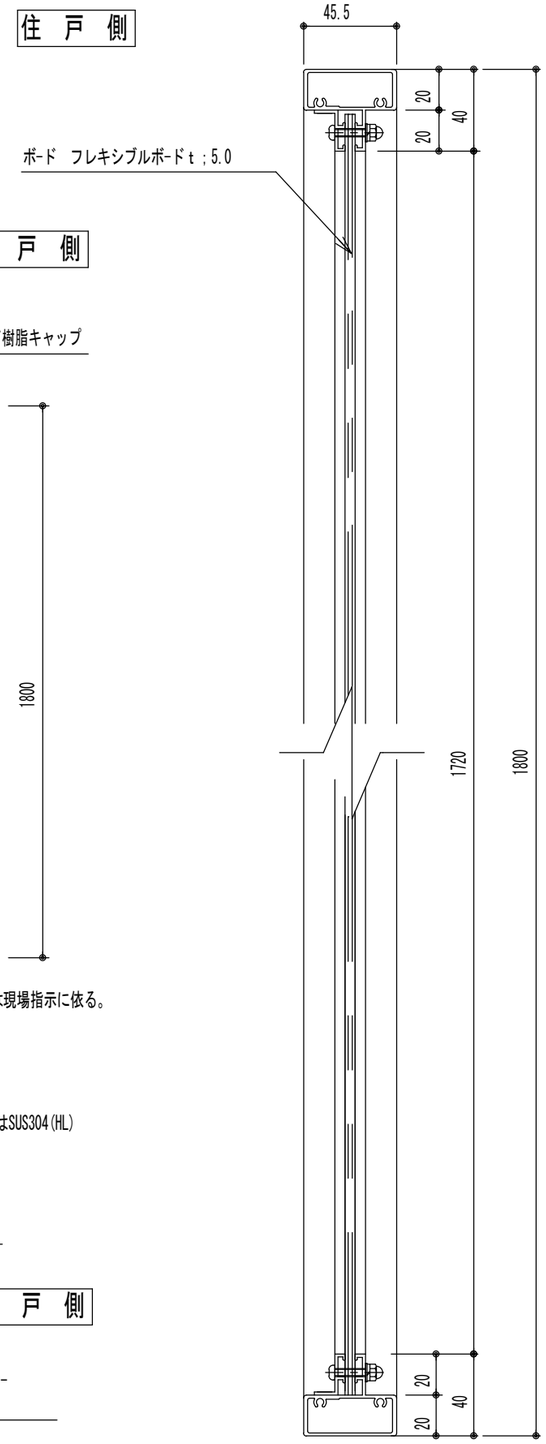


縦断面詳細 S;1/3

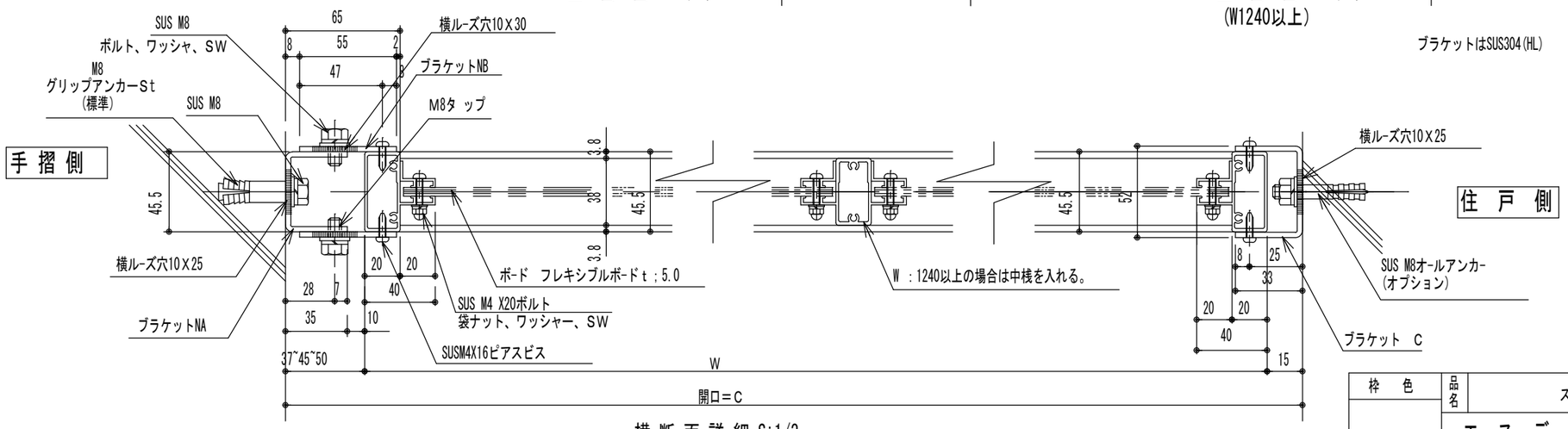


横断面詳細 S;1/3

| 枠色 | 品名 | スリム BL (都住仕様) | 縮尺 | 図番 |
|---|---|---|---|---|
| | | エスデー工業株式会社 | A-3 1/20 1/2 | 都-1 |