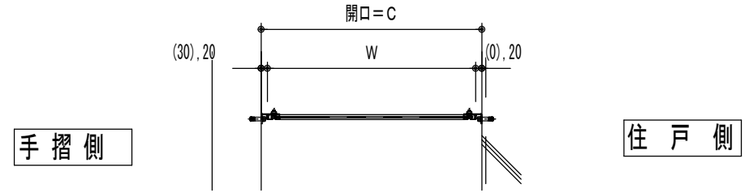

平 面 図 S；1/20

(　),寸法はカベピタ納まりを示す。

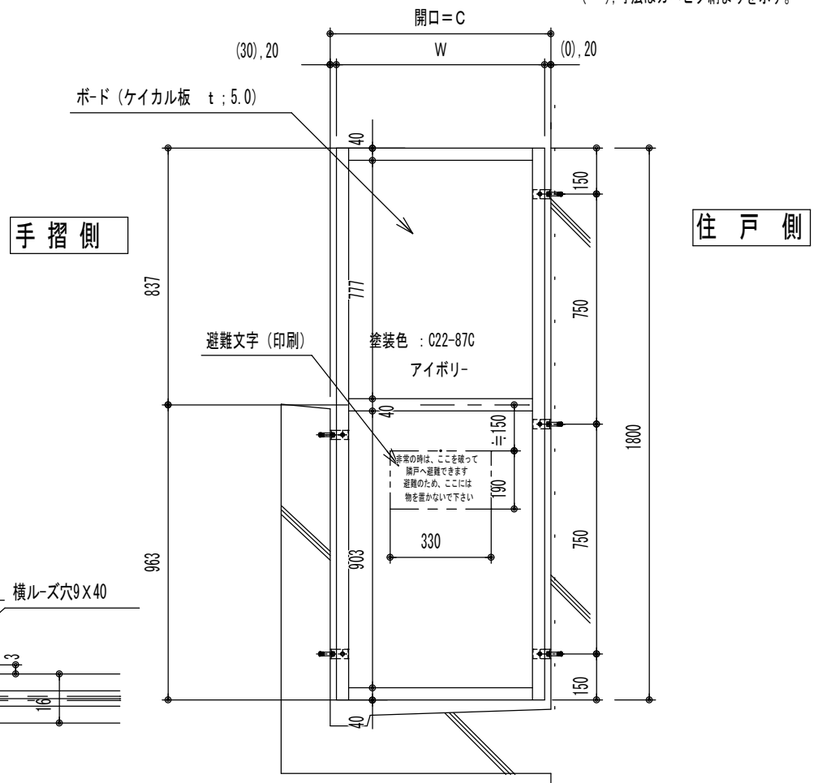

立 面 図 S；1/20

横 断 面 詳 細 S;1/2
壁 ピ タ 取 付

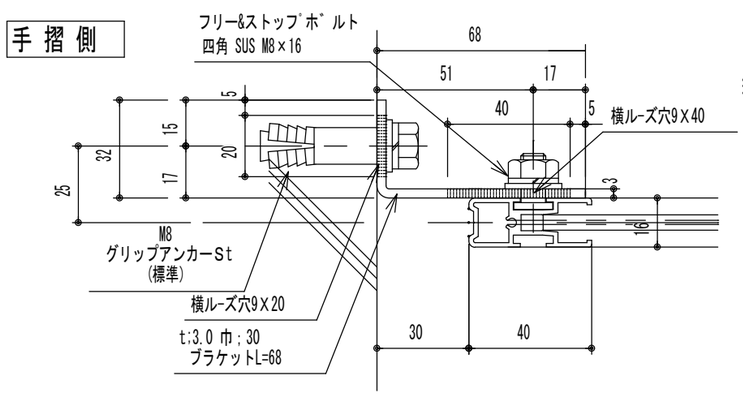

横 断 面 詳 細 S;1/2
壁 ピ タ 取 付

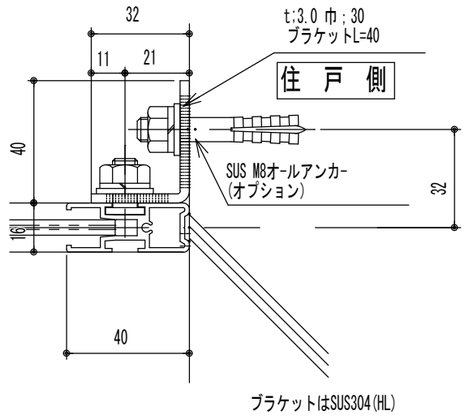

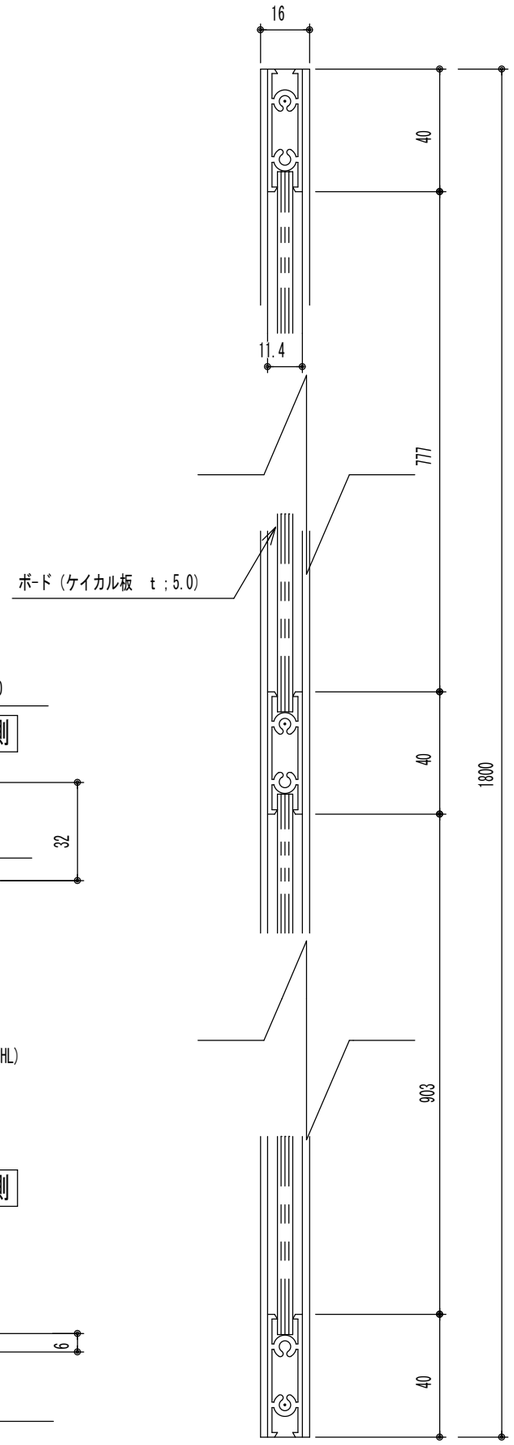

縦 断 面 詳 細 S;1/2

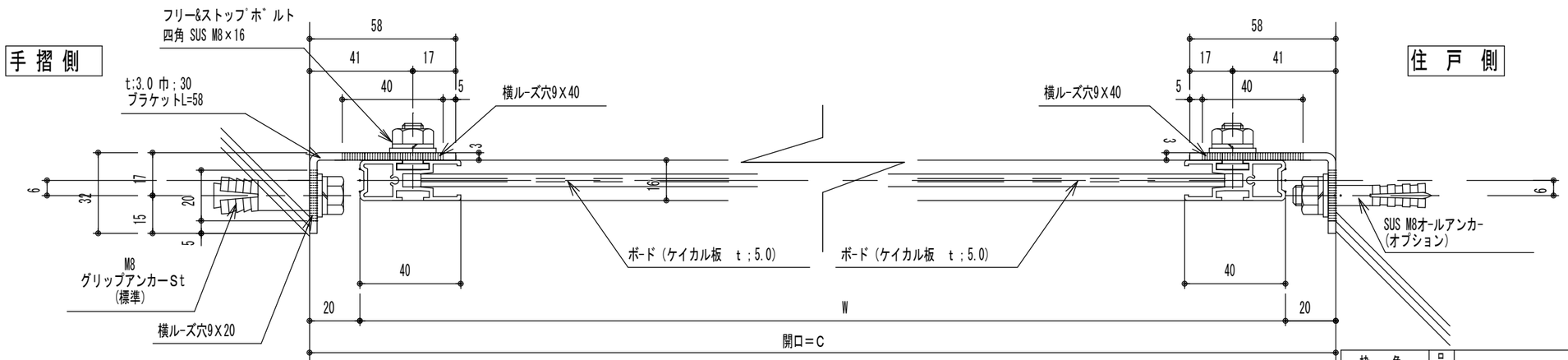

横 断 面 詳 細 S;1/2
標 準 取 付

枠　色	品名	スリム L （民間低層用）	縮　尺	図　番
		エ ス デ ー 工 業 株 式 会 社	A-3 1/20 1/2	L-1